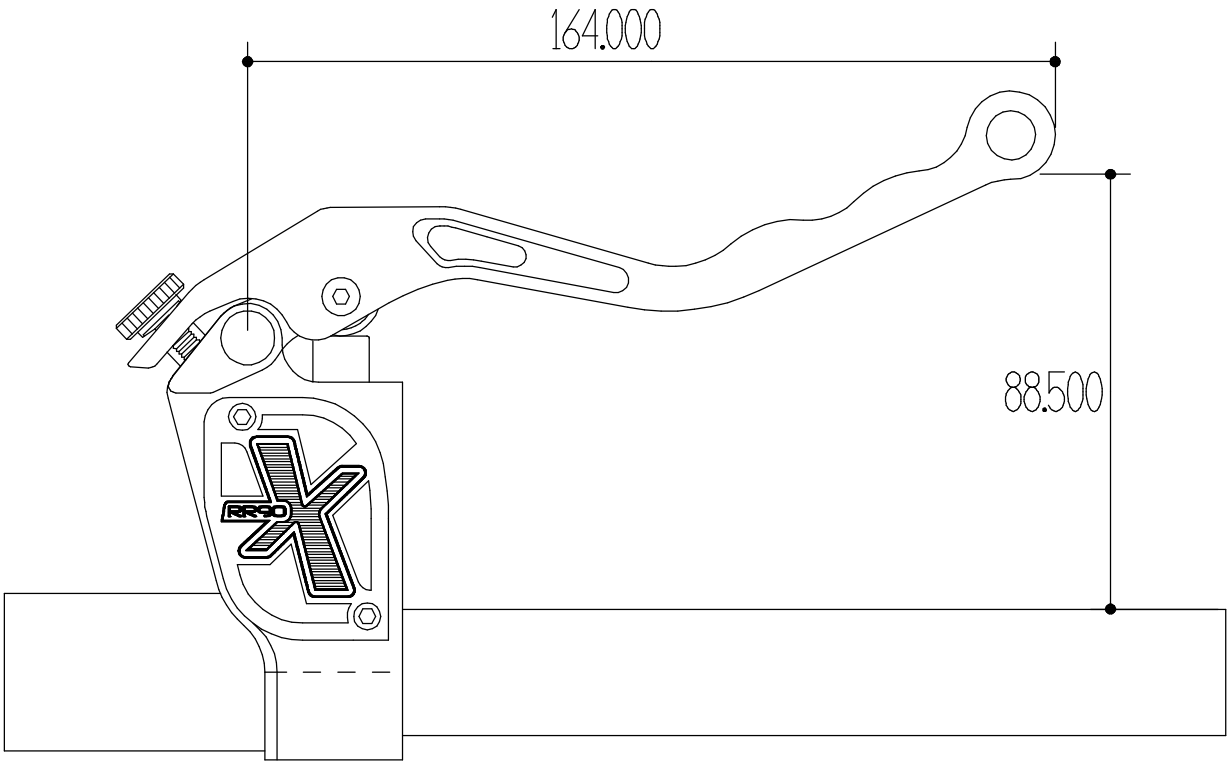
164.000
88.500
RR90

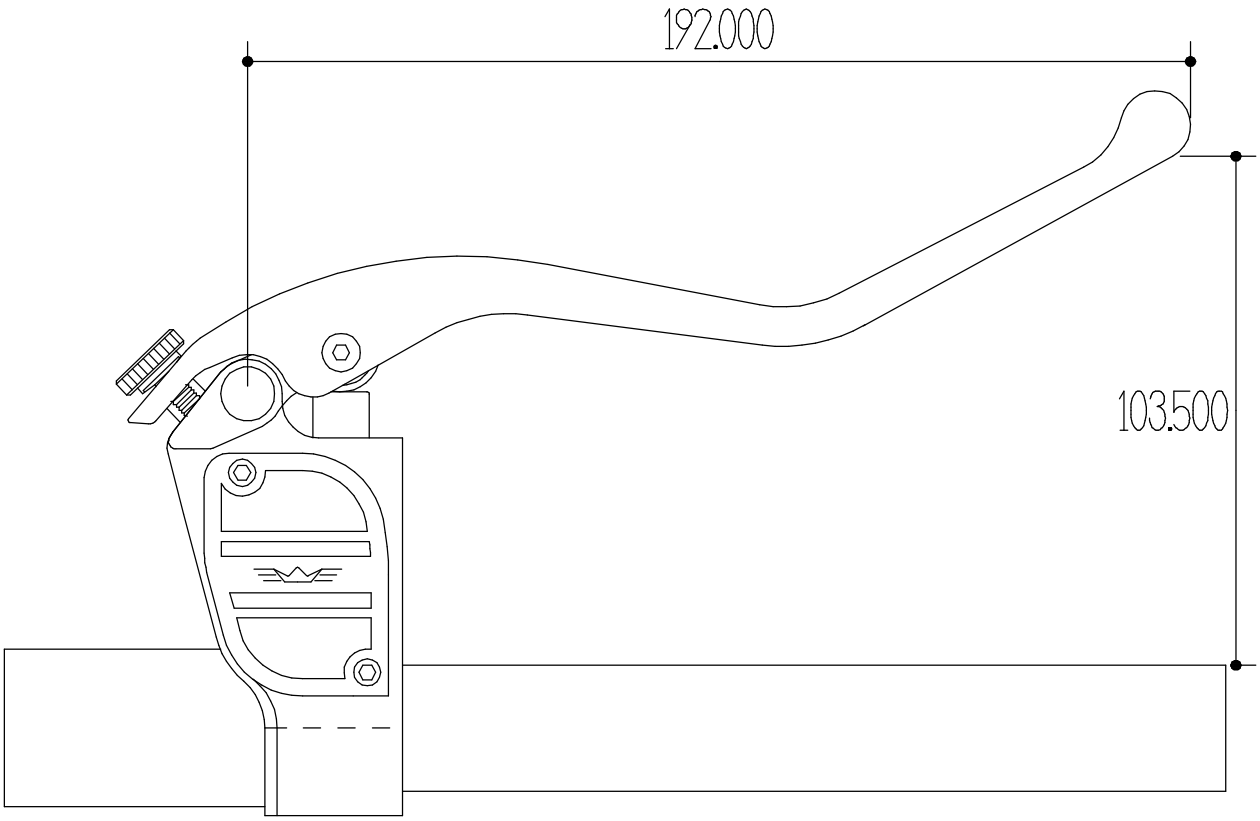
192.000
103.500