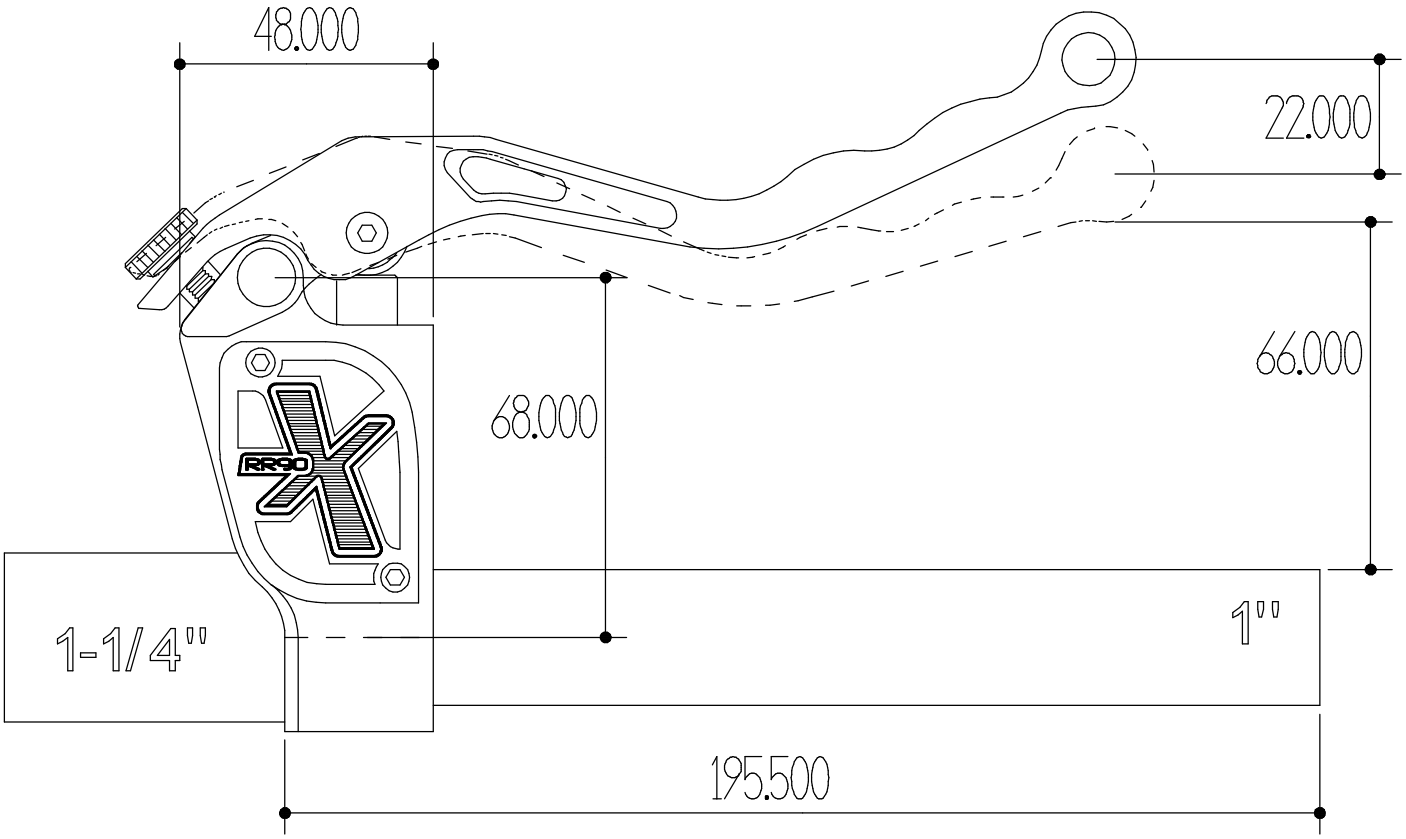
48.000
22.000
66.000
68.000
1-1/4''
1''
195.500